confidential
Troy Bushman
TransAlta
Feb 01, 2022 7:41 PM EST

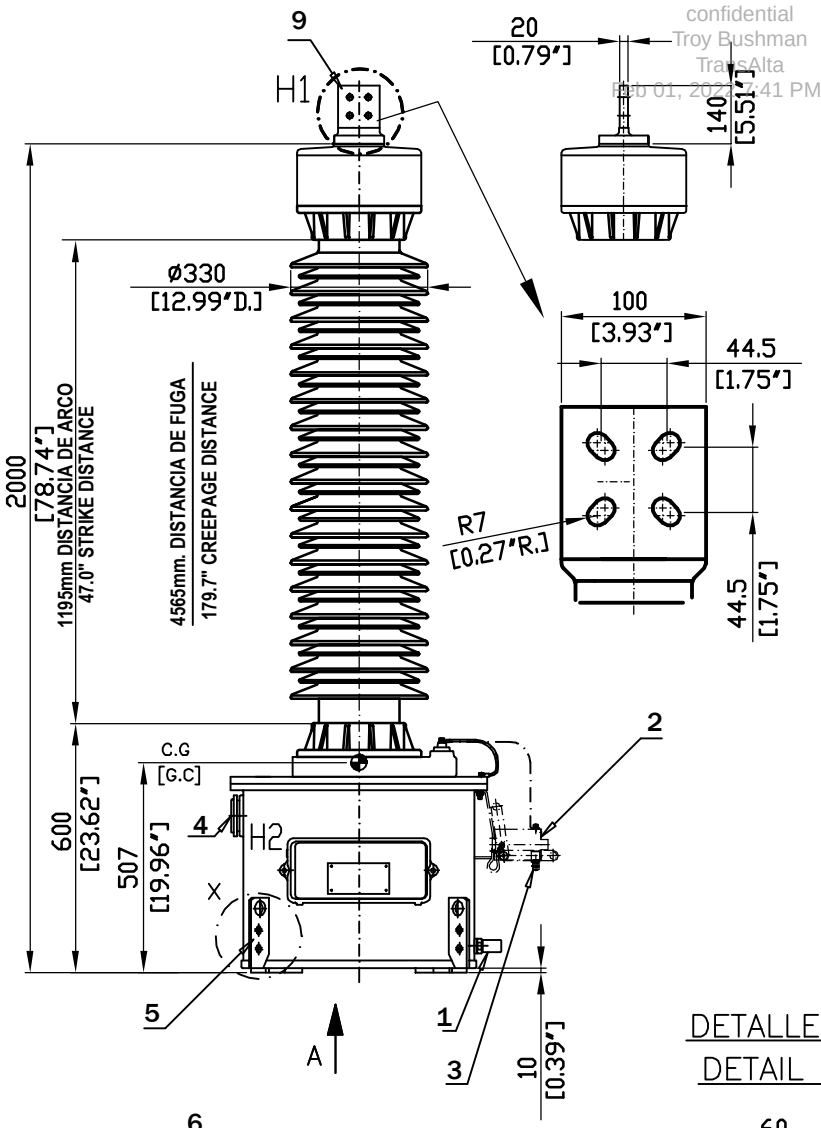

DESCRIPCION – DESCRIPTION

1.–Toma de muestras de aceite
Oil sampling valve/Oil filling plug

2.–Accesorios de corriente portadora (no incluido)
Carrier accessories (not included)

3.–Borne AF M6
HF Terminal M6

4.–Indicador de nivel de aceite
Oil level indicator

5.–Toma de tierra
Earthing terminal

6.–Interruptor puesta a tierra transfo (incluido)
Potential grounding switch (included)

7.–Caja de bornes secundarios
Secondary terminal box

8.-Fijacion para bobina bloqueo Ø127 (4 x M12x30)
Line trap fixing 5" D. (4 x M12x1.18")

9.–Terminal primaria NEMA 4 , con bnos. ø9/16"
Primary Terminal,4 holes Nema 0.56"D.

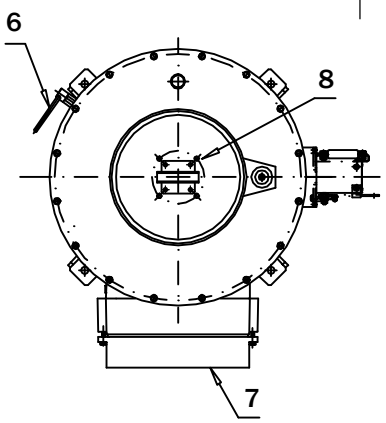

DETALLE X
DETAIL X

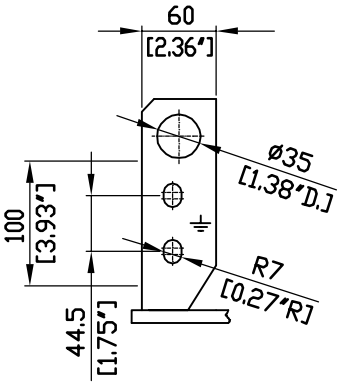

VISTA A
VIEW A

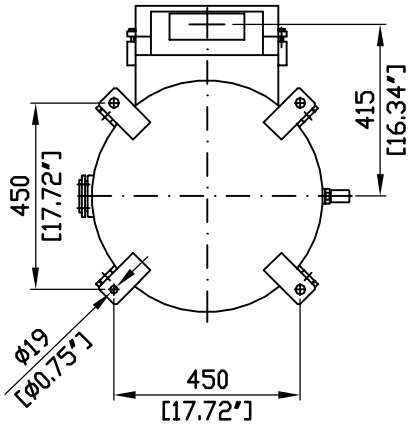

REV	DESCRIPTION	DATE
1	Carrier accesories were removed	06/29/17

PESO WEIGHT	ACEITE–OIL	65 Kgs.	145 Lbs.
	TOTAL	495 Kgs.	1090 Lbs.

Customer: J F Edwards Construction
Customer PO: 12012 SS001
ABB # : TDP17513
SERIAL N°: 17006215
QTY: 03

KUHLMAN ELECTRIC

arteche

Dimensiones aproximadas en m.m.
Approximate dimensions in m.m.

TRANSFO DE TENSION CAPACITIVO
CAPACITOR VOLTAGE TRANSFORMER

DDB–123

Fecha / Date 06.29.17 — Comprobado / Approved by HG

Dibujo / Drawing N° 4286502 C

©Copyright by ELECTROTECNICA ARTECHE HERMANOS S.A. Mungia. En "Fecha creación". Todos los derechos reservados, estando prohibida la reproducción total o parcial del plano, sin autorización del titular.

confidential
Troy Bushman
TransAlta
Feb 01, 2022 7:41 PM EST